in2aqua

Schlauchbox • installation box

Montage- und Bedienungsanleitung • Mounting- and operating instructions
instructions de montage et d'utilisation • Instructiones de montaje y de uso

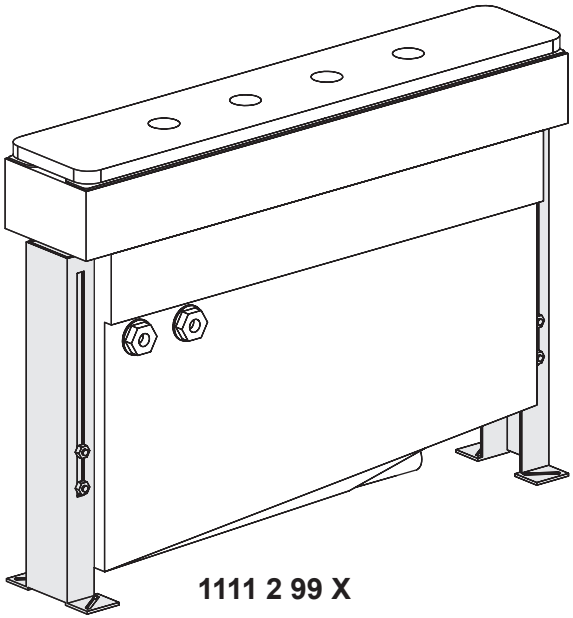

1111 2 99 X

Für folgende Produkte
For the following products

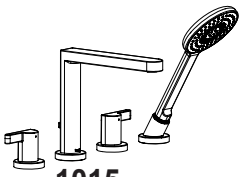

1015

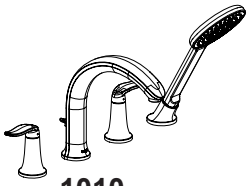

1010

1005

D
US
F
E

9045 1 00 0

in2aqua GmbH

Königstrasse 26 • 70173 Stuttgart, Germany
Phone: +49 (0)7127 9296 141 • 1 800 257 6051
www.in2aqua.de • www.in2aqua.com • info@in2aqua.com

Für den Installateur
For the Plumber
Pour l‘installateur
Para el instalador

in2aqua empfiehlt eine professionelle Installation.
in2aqua recommends professional installation.
in2aqua recommande que l‘installation soit effectuée par un professionnel.
in2aqua recomienda una instalación profesional.

Achtung! **Vor Einbau der Armatur Rohrleitung gut spülen**
Attention! Flush pipes well before installing mixer
Attention! Purger l’installation avant la pose de la robinetterie
¡Atención! Antes de colocar el monobloc purgar la instalación

Achtung! **Allgemein anerkannte Regeln der Technik sind einzuhalten.**
Attention! Please observe any recognised general technical rules.
Attention! Priére de respecter les régle générales de la technique reconnues.
¡Atención! Observar las reglas técnicas generales establecidas.

Achtung! **Bei Frostgefahr Hausanlage entleeren.**
Attention! If there is a danger of frost, drain domestic system.
Attention! En cas de risque de gel, vidanger l’installation domestique.
¡Atención! Si hay peligro de heladas, proceda a desaguar el sistema de fontanería de la casa.

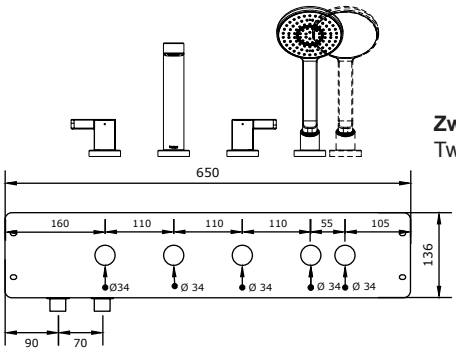

Zwei mögliche Positionen für Handbrause
Two possible positions for hand shower

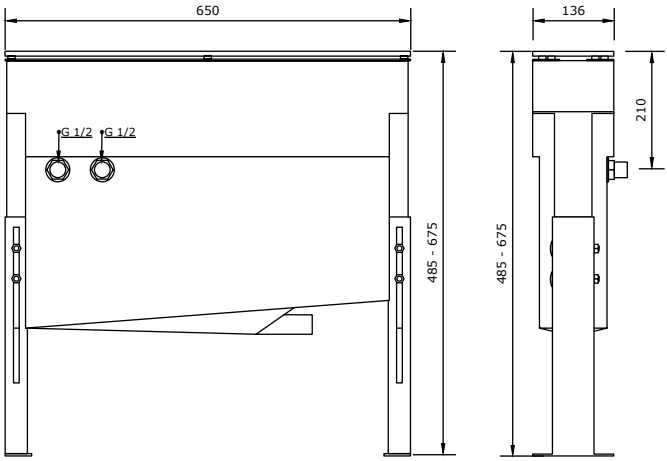

1

Schlauchbox einpassen
Fit in installation box

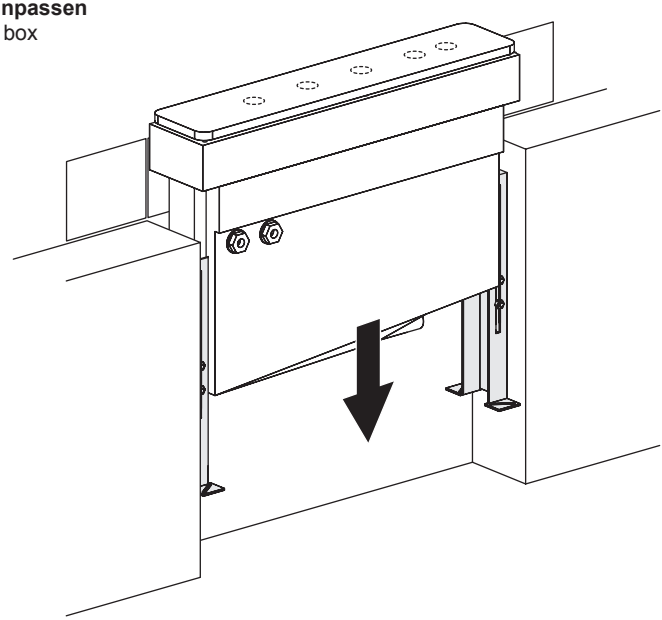

2

Position der vier Standfüße anzeichnen
Mark position of all four feet

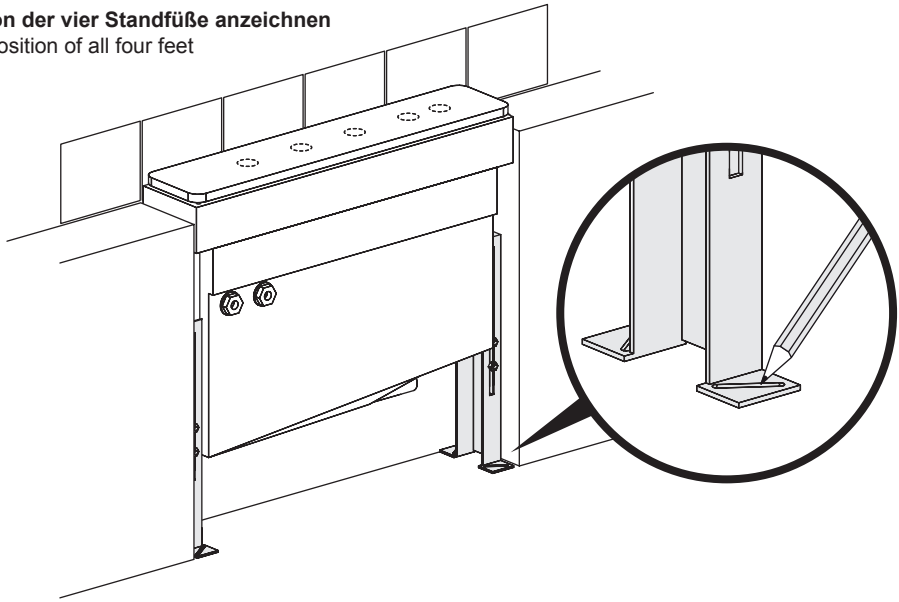

3

Vier Löcher vorbohren
Drill four holes

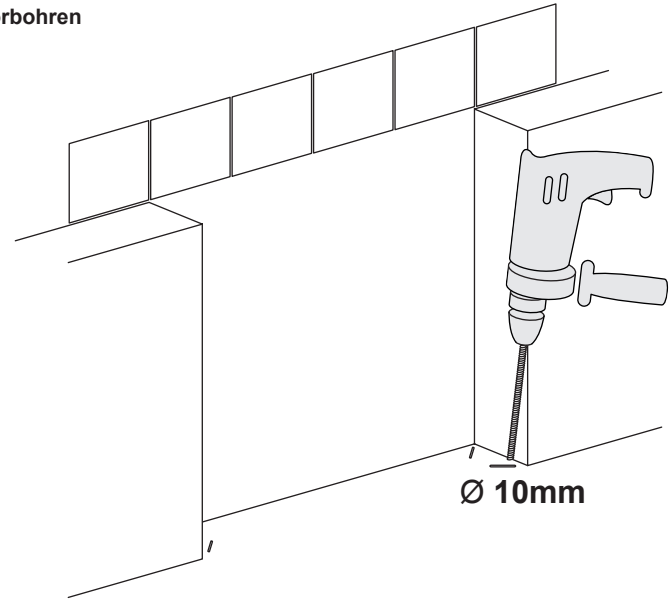

4

Standfüße an dem Boden festschrauben
Screw feet to the floor

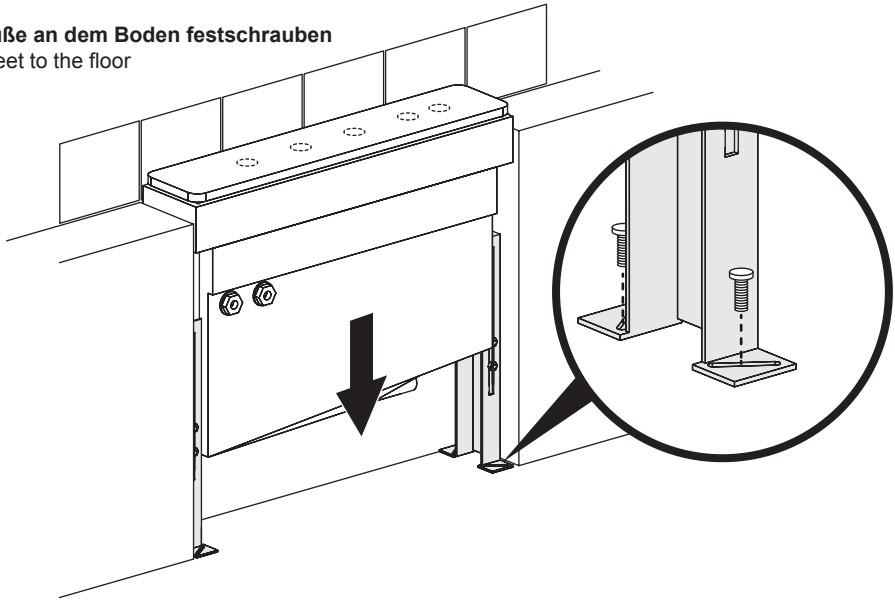

5

Auf gleichmäßige Höhe ausrichten
Adjust to even height

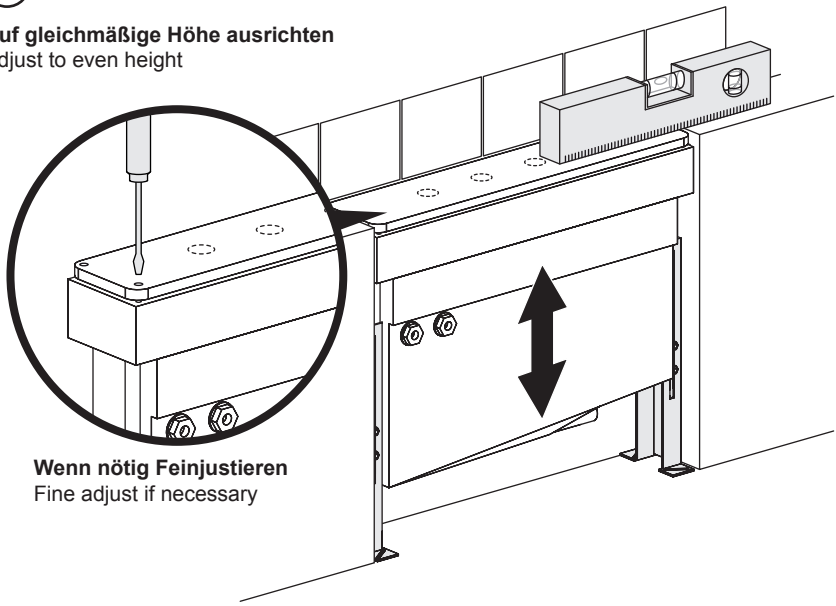

Wenn nötig Feinjustieren
Fine adjust if necessary

6

Rohre und Ablauf anschließen
Connect pipes and drainage

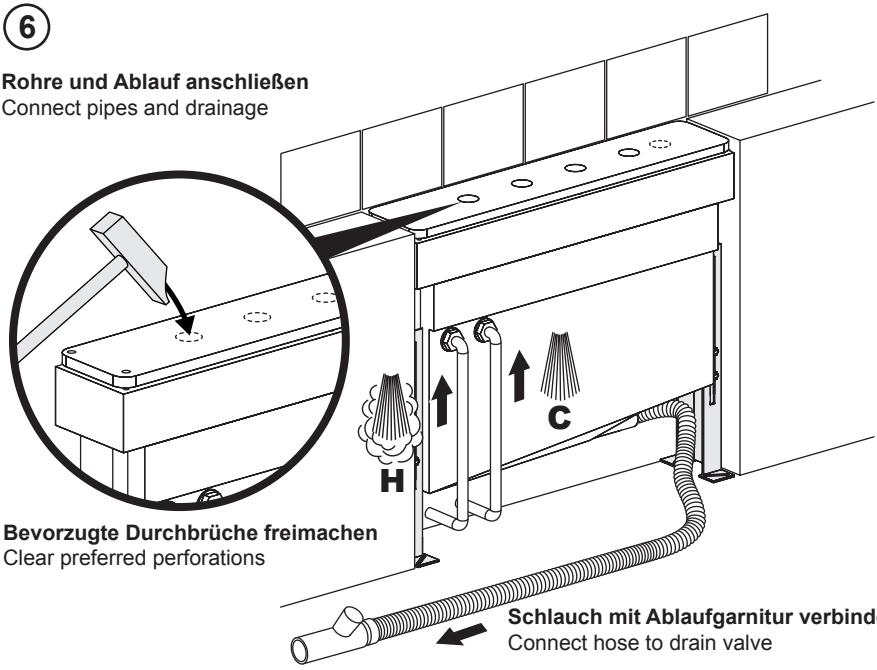

Bevorzugte Durchbrüche freimachen
Clear preferred perforations

Schlauch mit Ablaufgarnitur verbinden
Connect hose to drain valve

7

Fliesen verlegen
Install tiles

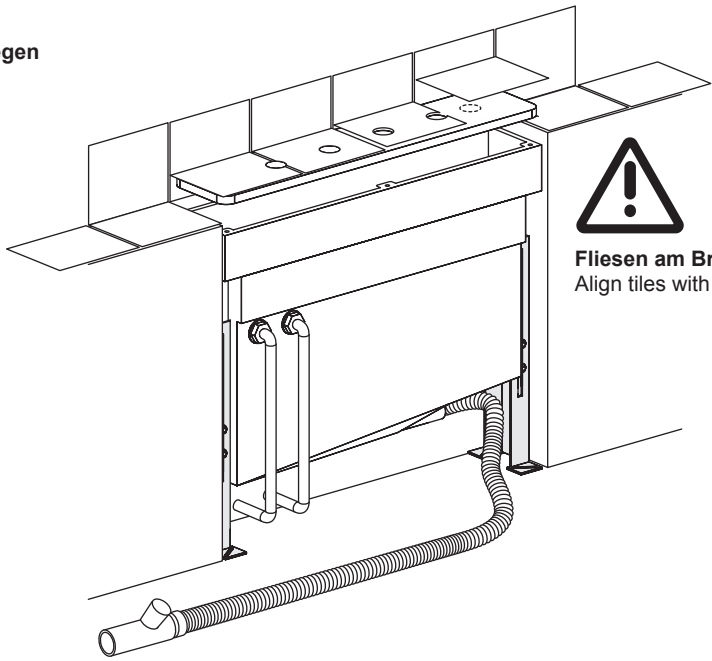

Fliesen am Brett ausrichten
Align tiles with board

8

Armatur und Unterputzteil befestigen*
Attach faucet and rough-in*

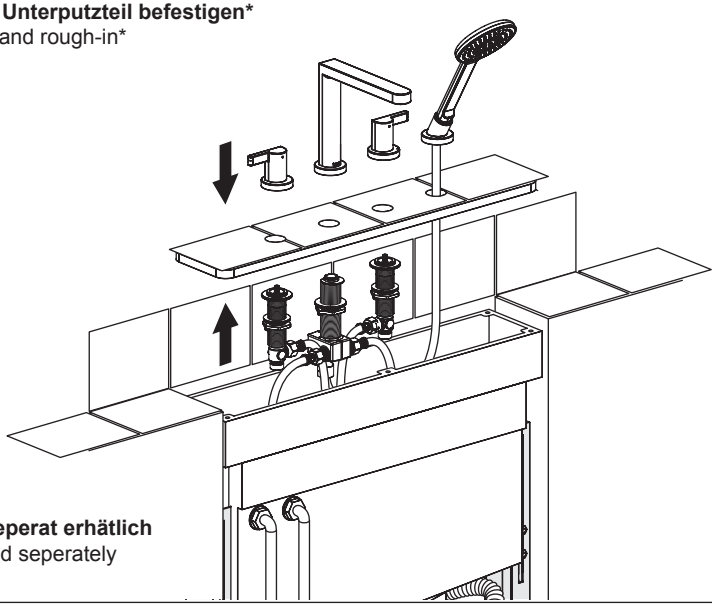

***Produkte seperat erhätlich**
*Products sold seperately

9

Unterputzteil mit Schläuchen verbinden
Connect hoses to rough-in and seal

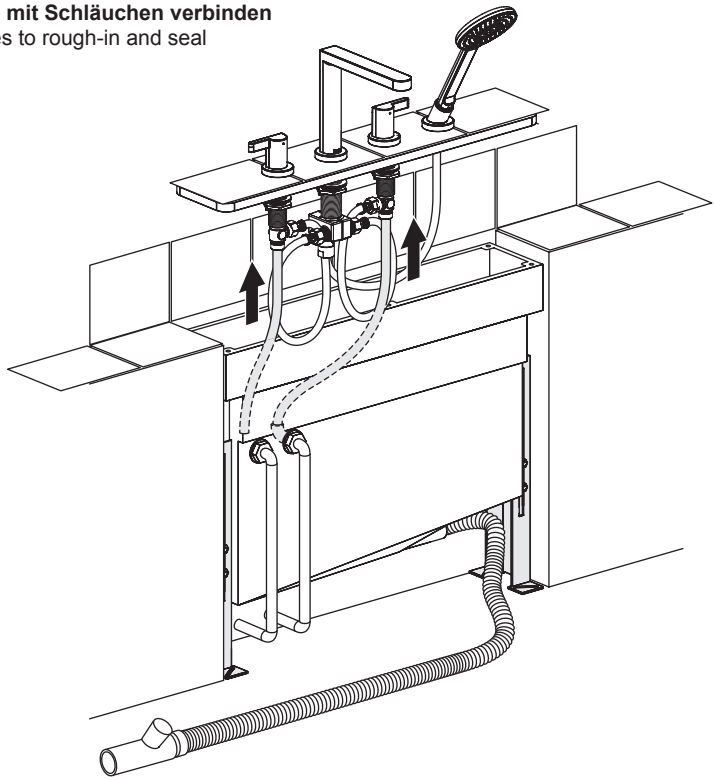

10

Abdeckbrett wieder befestigen und Fliesen mit Fugenmasse oder Silikon abdichten
Reassemble cover board and seal tiles with grout or silicone

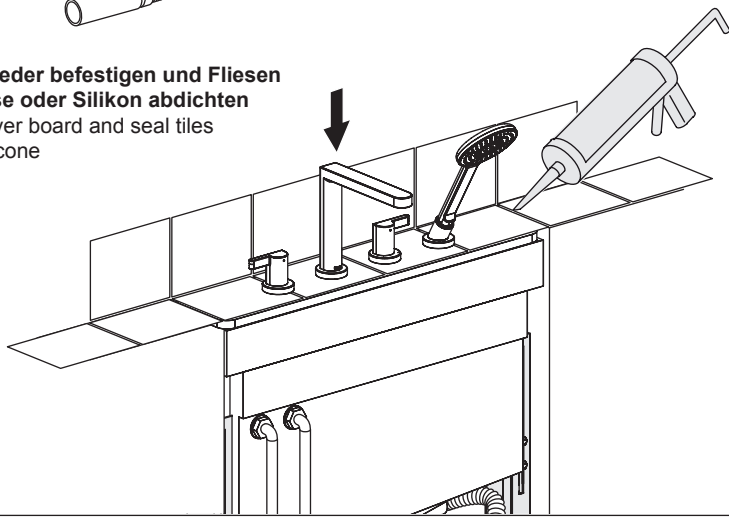

Pflegeanleitung für in2aqua-Armaturen
Care and maintenance instructions for in2aqua faucets
Conseils d'entretien de notre robinetterie
Consejos para el mantenimiento de nuestra griferia

Sehr geehrter Kunde,
mit dieser in2aqua-Armatur haben Sie ein Qualitäts-Produkt erworben. Um die Schönheit der hochwertigen Oberfläche zu erhalten, sind folgende Hinweise zu beachten: Chrom, chrom-edelmatt und farbbeschichtete Oberflächen sind empfindlich gegen säure- und sandhaltige Reinigungsmittel sowie kratzende Schwämme.
Achtung!
Farbige Oberflächen erfordern eine besonders sorgfältige Behandlung bei Einbau und Benutzung. Farbabweichungen bei farbbeschichteten Oberflächen sind verfahrensbedingt.
Pflege:
Bei Verschmutzung oder Verkalkung, Armaturen mit Seifenwasser oder verdünntem Haushaltsessig reinigen, mit klarem Wasser nachspülen und trockenreiben. Farbige Oberflächen nicht mit alkoholhaltigen- oder Desinfektionsmitteln behandeln. Pflege wie oben. Schäden, die durch unsachgemäße Behandlung entstehen, unterliegen nicht der in2aqua-Gewährleistung.

Dear Customer,
You have purchased a high-quality product, and to maintain its beautiful appearance for a long time to come, we suggest that you care for it as follows:
Chrome, velvet chrome and colour coated surfaces are sensitive to cleaning agents containing acids or abrasives as well as abrasive sponges.
Important!
Colour coated surfaces require extra care during installation and use. Slight colour variations can occur with colour coated faucets as a result of unavoidable process variations.
Maintenance:
Dirt and surface calcination are best removed with soapy water, followed by rinsing with plain water and drying. Avoid exposure of colour coated surfaces to disinfectants or cleaning agents containing alcohol, and treat such surfaces as described above.
Careless treatment of faucets invalidates in2aqua guarantee provisions.

Cher client,
avec cette robinetterie, vous avez acquis un produit de qualité, et afin de prèserver la beauté de la surface, veuillez bien suivre nos conseils. Surfaces chromée, chromée-mat et traitements de couleur: Eviter les acides et les produits contenant du sable, ainsi que les éponges rugueuses.
Attention!
Les traitements en couleur demandent une manipulation trés soignée au montage et lors de l'utilisation. Une légère differénce de nuance est possible lors du traitement.
Entretien:
En cas de salissure ou de dépôt de calcaire, nettoyer avec de l'eau savonneuse. Rincer avec de l'eau tiède et essuyer. Les pieces traitées ne doivent pas étre nettoyées avec des produits contenant de l'acool, ou des produits désinfectants. Entretien comme décrit ci-dessus.
Les dommages dús à une utilisation non conforme à ces conseils ne sont pas couverts par la garantie.

Querido cliente,
Con esta griferia, Ud. ha adquirido un producto de calidad. Para conservar impecable su superficie, deberá seguir nuestrasinstrucciones:
Superficies cromada, cromada-mate y tratamiento de color: Evitar los ácidos y los productos que contienen arena, asi como las esponjas ásperas.
Atencion!
Los tratamientos en color requieren una manipulación muy cuidadosa en el montaje y en su empleo.
Limpieza:
En caso de suciedad o sedimento calcáreo, lavar con agua jabonosa. Enjuagar con agua tibie y secar. Las piezas en color no deben limpiarse con productos que contengan alcohol o acetone, ni con productos desenfectantes. Los daños o averias debidos a una utilización no conforme con estas instrucciones no están cubiertos por la garantie.